L.A.M.A - V3 DOUBLE NACELLE

Pendulaire télescopique

RAIL ROUTE

MDC GROUPE ZECK

P.E.M.P.(*) automotrice destinée à l'élévation des opérateurs à hauteur et portée de travail permettant d'accéder à tous les points des infrastructures de caténaire et de signalisation.
CACES R486 groupe B avec complément rail-route

- HAUTEUR MAXIMALE DE TRAVAIL
  10 m
- HAUTEUR MINIMALE DE TRAVAIL
  0,45 m

- DÉPORT MAXIMAL DE TRAVAIL
  Jusqu'à 5,30 m de l'axe de la voie

- CHARGE ADMISSIBLE PAR PANIER
  165 kg

- VITESSE MAXIMALE
  3 km/h (sur route)
  19 km/h (sur rail)
  7 km/h (sur rail, nacelles repliées)
  2,5 km/h (sur rail, nacelles dépliées)

- TRANSMISSION HYDROSTATIQUE
  Sur rail et sur pneus

- MOTORISATION
  Diesel

- FREINAGE NÉGATIF ET HYDROSTATIQUE

- RAMPE ADMISSIBLE SUR RAIL
  40 ‰
- PENTE MAXIMUM SUR PNEUS
  70 %

- DEVERS MAXI AUTORISÉ SUR RAIL
  200 mm (8°)

À RETENIR

- Grande hauteur et grand déport de travail
- Grande capacité de franchissement en tout-terrain
- Mise en voie radiocommandée
- Transmission hydrostatique
- Commandes proportionnelles
- Acheminement sans mise hors tension de la caténaire
- Utilisation sur pneus

MDC GROUPE ZECK

c'est également :
un bureau d'étude pour répondre à tous vos besoins spécifiques.
Des techniciens pour la maintenance et la réparation.
Des contrats d'entretien pour vos machines.

(*) Plate-forme Elévatrice Motorisée de Personnes

28630 Gellainville - Tél. : +33(0)2.37.35.05.55 - www.mdcrail.fr

L.A.M.A - V3 DOUBLE NACELLE
Pendulaire télescopique

MDC GROUPE ZECK

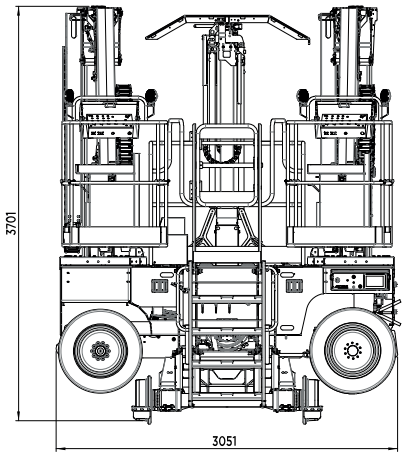

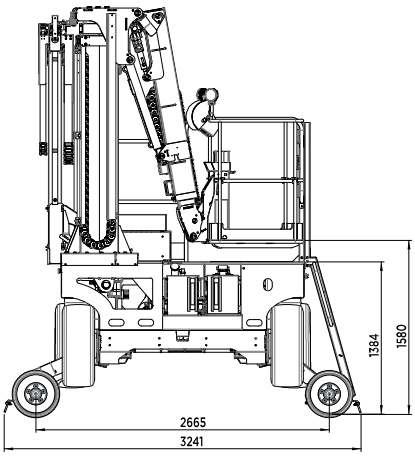

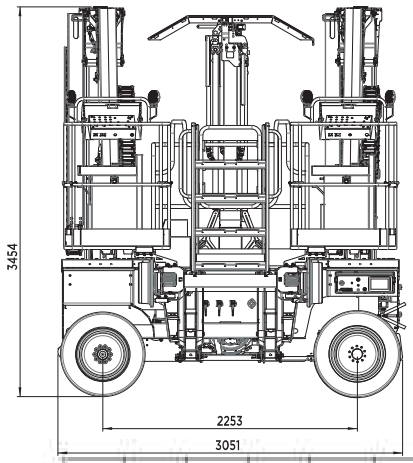

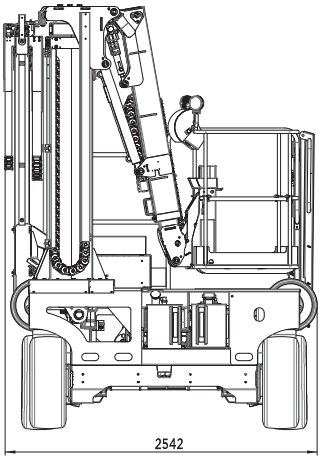

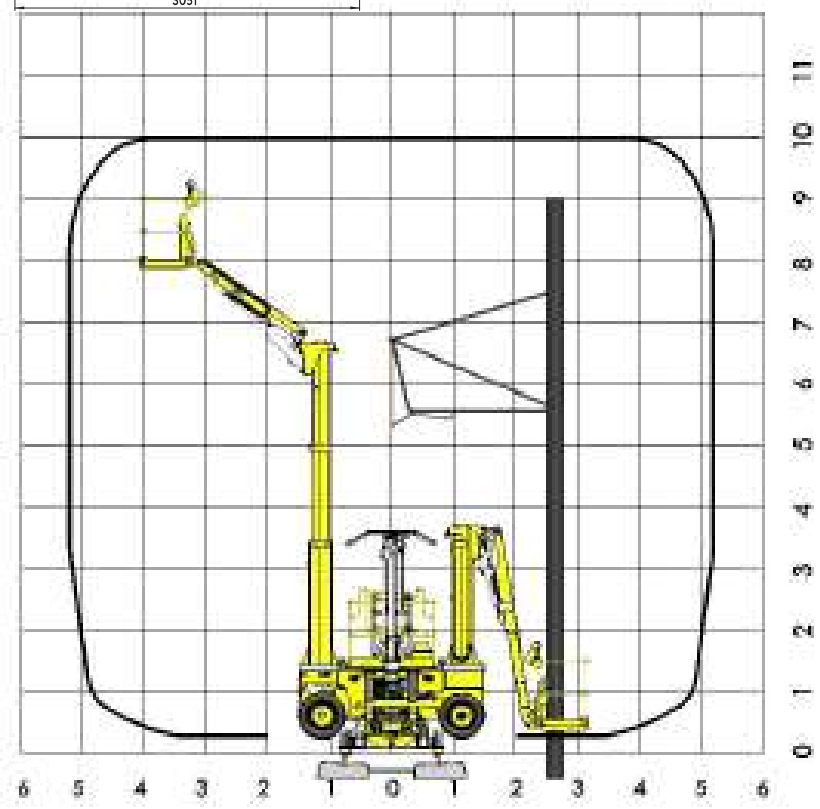

CARACTÉRISTIQUES

Sur rail

• Longueur	3.24 m
• Largeur	3.05 m
• Hauteur	3.70 m
• Empattement	2.66 m
• H. de plancher poste bas	1.38 m
• H. de plancher panier	1.59 m
• Hauteur maximale de travail	10 m
• Hauteur minimale de travail	0.45 m
• Déport maximal de travail	5.30 m

Sur route

• Longueur	3.06 m
• Largeur	2.50 m
• Hauteur	3.46 m
• Empattement	2.25 m
• Garde au sol	0.20 m
• Poids en ordre de marche	5 930 kg

Espace de travail

• Panier	0.85 x 0.85 m

ÉQUIPEMENTS

Moteur / transmission

- Moteur Diesel 36,4 kW
- Transmission hydrostatique
- 4 moteurs hydrauliques (route)
- 4 moteurs hydrauliques (rail)

Freinage

- Frein négatif multidisque sur roues fer et route
- Frein hydrostatique sur roues fer et route

Châssis

- Essieu avant rigide
- Essieu arrière oscillant et directionnel
- 4 dispositifs de remorquage de secours

Électrique

- Circuit 24 V
- Projecteurs AV / AR
- 3 panneaux de commandes proportionnelles
- Feux de voies pour le sens de marche
- Système de secours
- Limiteur de charge
- Composants électrique IP65 / IP 67
- Avertisseur sonore

Divers

- Radiocommande déplacement routier
- Télécommande filaire de secours
- Sécurité anti-engagement
- Chasse-pierres
- Mât télescopique d'équipotentialité

Équipements en option

- Alimentation électrique 220 V
- Roue ferroviaire profil tramway
- Surpresseur sertissage
- Écran de protection pour la caténaire de la voie contiguë
- Diagnostic à distance
- Rampe de mise en voie
- Mât de mesure hauteur caténaire
- Géolocalisation

28630 Gellainville - Tél. : +33(0)2.37.35.05.55 - www.mdcrail.fr