REMORQUE RAIL-ROUTE
RR TRAILER

RAIL ROUTE

MDC GROUPE ZECK

Remorque Rail-Route, agréée SNCF, dotée d'une charge utile de 12 tonnes.
Timon réglable hydrauliquement : passage du mode route à rail sans dételer de l'engin tractant.

- CHARGE UTILE
  PTAC : 16 tonnes
  12 tonnes (sur rail)
  3 tonnes (sur pneus)

- VITESSE MAXIMALE
  6 km/h (sur route)
  20 km/h (sur rail)

- FREINAGE NÉGATIF
  DANS LES ROUES FER

- RAMPE ADMISSIBLE SUR RAIL
  35 ‰

- DEVERS MAXI AUTORISÉ SUR RAIL
  180 mm (7,1°)

À RETENIR

- Idéale pour le transport de charges volumineuses
- Essieu routier mobile
- Timon réglage hydrauliquement
- Twist-lock de fixation
- Ridelles rabattables et dégondables
- Ranchers basculants
- Cloison intérieure déplaçable
- Béquille hydraulique
- Utilisation sur rail et pneus
- 4 points d'élingage et de levage
- 2 coffres à outils latéraux
- Adaptable à plusieurs engins de la gamme MDC

MDC GROUPE ZECK

c'est également :
un bureau d'étude pour répondre à tous vos besoins spécifiques.
Des techniciens pour la maintenance et la réparation.
Des contrats d'entretien pour vos machines.

28630 Gellainville - Tél. : +33(0)2.37.35.05.55 - **www.mdcrail.fr**

REMORQUE RAIL-ROUTE
RR TRAILER

MDC GROUPE ZECK

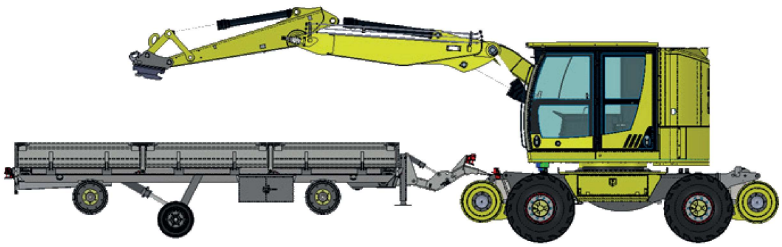

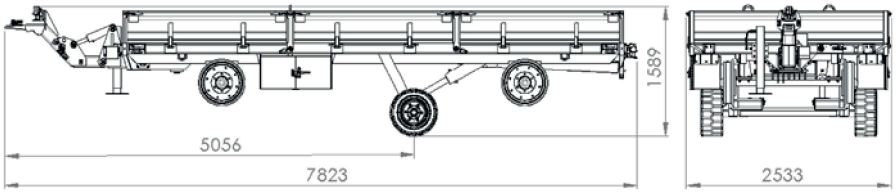

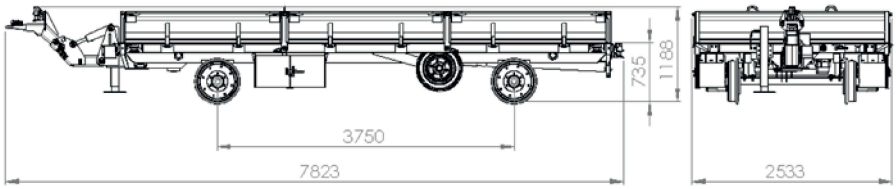

CARACTÉRISTIQUES

• Rayon en courbe	90 m

Sur route

• Longueur	7,82 m
• Largeur	2,53 m
• Hauteur	1,59 m
• Garde au sol	0,20 m
• Hauteur de plancher sur pneus	1,13 m

Sur rail

• Longueur totale	7,82 m
• Largeur totale	2,53 m
• Hauteur totale	1,19 m
• Hauteur de plancher	0,74 m

ÉQUIPEMENTS

- Timon réglage hydrauliquement
- Twist-lock de fixation
- Ridelles rabattables et dégondables
- Ranchers basculants
- Cloison intérieure déplaçable
- Béquille hydraulique
- 4 points d'élingage et de levage
- 2 coffres à outils latéraux

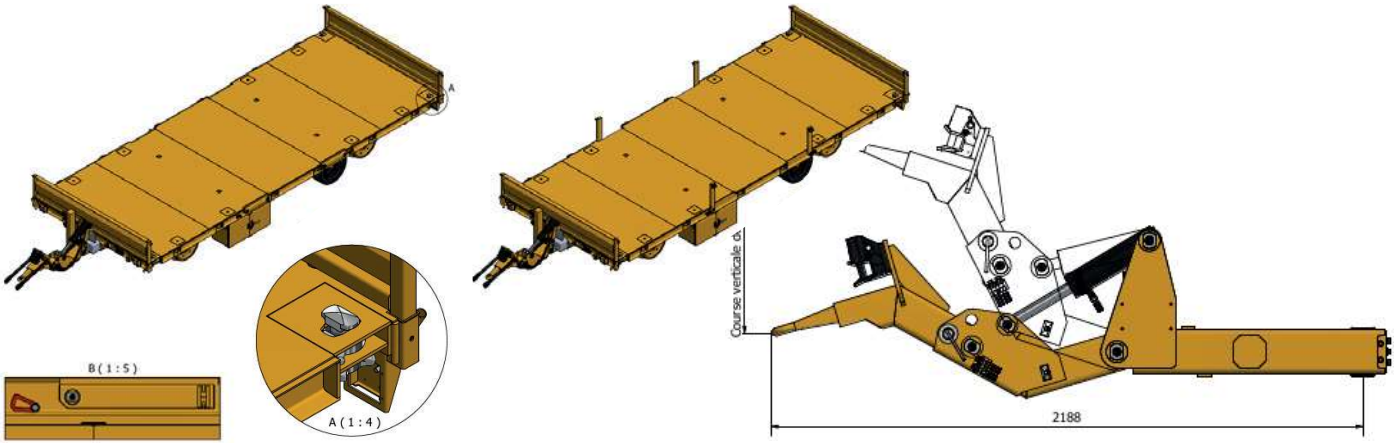

28630 Gellainville - Tél. : +33(0)2.37.35.05.55 - **www.mdcrail.fr**