REMORQUE DE DEROULAGE
RR TBF 1900

MDC GROUPE ZECK

RAIL ROUTE

Remorque porte-touret de déroulage et d'enroulage de câble.
CACES R482 Catégorie 6 et Permis EB

- CHARGE UTILE
  1900 kg
- POIDS TOTAL EN CHARGE
  3 500 kg

- DIAMÈTRE DU TOURET **de**
  1 000 à 2 200 mm
- LARGEUR MAXIMALE
  1 700 mm

- VITESSE MAXIMALE
  15 km/h sur rail
  3 km/h en déroulage sur rail
  3 km/h en enroulage sur rail
- FORCE DE DÉROULAGE MAXIMALE
  700 daN

- MOTORISATION
  Essence

- FREINAGE À INERTIE EN MODE ROUTE
- FREIN DE PARC EN MODE ROUTE
- FREIN DE PARC EN MODE RAIL

- RAMPE ADMISSIBLE SUR RAIL
  80 ‰

- DEVERS MAXI AUTORISÉ SUR RAIL
  180 mm (7,1°)

À RETENIR

- Accepte les tourets de diamètre max. 2,2 m
- Régulation hydraulique manuelle de la tension de déroulage et en enroulage
- Utilisation sur pneus
- Commandes proportionnelles

MDC GROUPE ZECK

c'est également :
un bureau d'étude pour répondre à tous vos besoins spécifiques.
Des techniciens pour la maintenance et la réparation.
Des contrats d'entretien pour vos machines.

28630 Gellainville - Tél. : +33(0)2.37.35.05.55 - **www.mdcrail.fr**

REMORQUE DE DEROULAGE
RR TBF 1900

MDC GROUPE ZECK

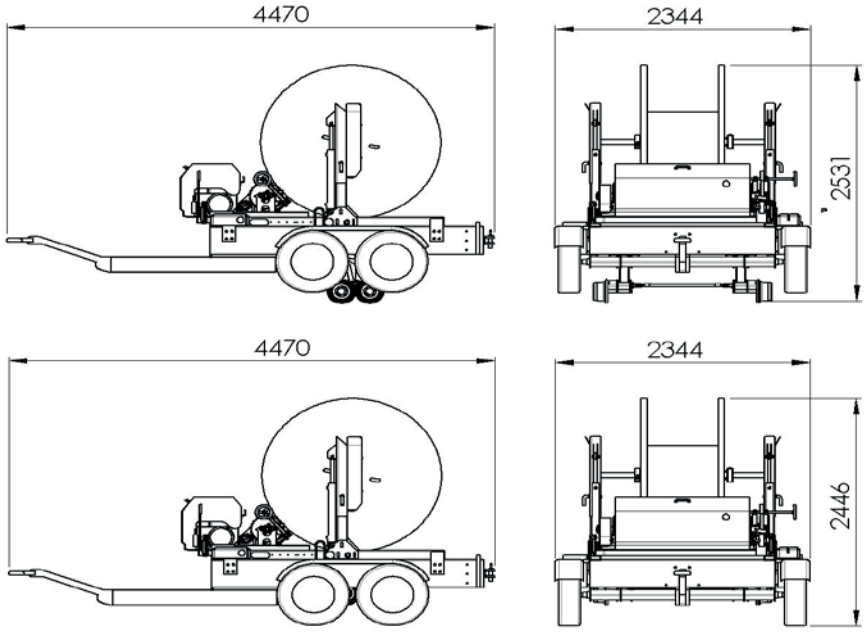

CARACTÉRISTIQUES

Sur rail

• Longueur	4,47 m
• Largeur	2,35 m
• Hauteur	2,53 m
• Empattement	0,26 m

Sur route

• Longueur	4,47 m
• Largeur	2,35 m
• Hauteur	2,45 m
• Empattement	0,73 m
• Garde au sol	0,20 m
• Poids en ordre de marche	1 300 kg

Capacités

• Charge utile	1 900 kg
• Régulation hydraulique de la tension de déroulage et enroulage	✔

ÉQUIPEMENTS

Moteur / transmission
- Moteur thermique essence 8,7 kW
- Démarrage électrique

Freinage
- Frein à inertie en mode route
- Frein de parc en mode rail

Châssis
- Acier mécano-soudé galvanisé à chaud

Électrique
- Circuit 12V
- Feux arrières routiers

Divers
- Timon réglable en hauteur

Équipement en option
- Roues ferroviaires pour voie UIC
- Géolocalisation
- Plateau porte-charge

28630 Gellainville - Tél. : +33(0)2.37.35.05.55 - www.mdcrail.fr